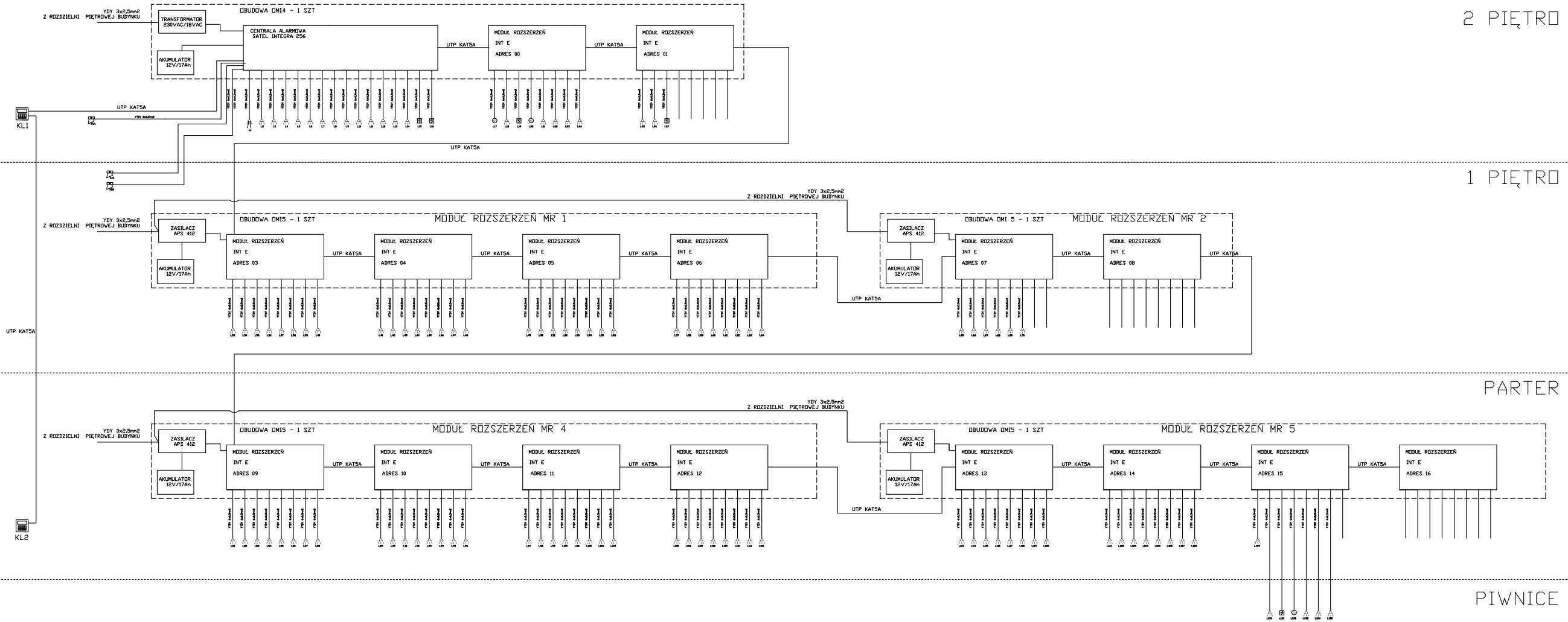

ebe STUDIO Pracownia Architektoniczna
Plac Moniuszki 2b, 25-334 Kielce, www.ebestudio.pl, mail: ebe.studio@gmail.com tel. 503 163 865

OBIEKT:	Nadbudowa łącznika pomiędzy budynkiem szkoły a budynkiem internatu z przeznaczeniem w całości na potrzeby Zespołu Szkół Informatycznych , budowa drogi pożarowej, parkingu dla samochodów osobowych na 48 na działce nr ewid. 0011 ul. Warszawska 96 w Kielcach.			T-07
STADIUM:	Projekt budowlano-wykonawczy			
TREŚĆ:	Schemat blokowy SWiN			NR RYS.
PROJEKTANT:	inż. Janusz Walden	nr uprawnień: KL-242/89	podpis:	1:100
SPRAWDZAJĄCY:	inż. Witold Wojciechowski	nr uprawnień: KL-198/94	podpis:	08.2018